PISTOLA ELÉCTRICA PARA PINTAR HVLP 550W

INSTRUCCIONES PARA LA PISTOLA ELÉCTRICA JN2003

Antes de usar esta pistola, lea este manual
Cualquier uso inadecuado puede causar daño o incluso la muerte.

I. PARÁMETROS TÉCNICOS:

MODELO: JN2003	
Potencia: 550 W	Efecto atomizante: Longitud: 200 - 250 mm Amplitud: 200-300 mm
Voltaje: 127V~	
Frecuencia: 60 HZ	
Velocidad del motor: 30 000 rpm	Viscosidad: 8-12 s
Flujo de aire: 160L / MÍN	Capacidad del recipiente: 800 ml
Flujo de pintura: 100-200 ml / mín	Longitud del cable: 2 m

GARANTÍA

Este producto está garantizado contra defectos de fabricación y origen por un periodo de 1 año a partir de la fecha de adquisición por el usuario final. Esta garantía es válida siempre y cuando el producto sea usado en condiciones normales y para lo que fue diseñado: NO CUBRE desgaste natural por uso, variaciones de voltaje, exceso de capacidades, omisión de instrucciones de uso y/o modificaciones de cualquier tipo. Para ser válida la garantía es necesario que presente el producto y su comprobante de compra (factura o ticket impreso) donde fue adquirido el producto o directamente a Herramientas Importadas Monterrey SA de CV, Av. Concordia 4601, Col. Centro, Apodaca, N.L., México. CP 66600 RFC: HIM020228C60 El producto será enviado al Centro de Servicio y sometido a valoración, el envío hasta el Centro de Servicio deberá ser cubierto por el usuario. Una vez que el producto sea reparado o se apruebe la reposición, éste será enviado al domicilio que nos indique y el costo del envío será cubierto por Herramientas Importadas Monterrey SA de CV. Centro de Atención Tel. (81) 8374-8812. Las refacciones y partes podrán adquirirse (sujeto a disponibilidad) a través de Herramientas Importadas Monterrey SA de CV o de su distribuidor. Más información y detalles en la página www.dogotuls.com en el apartado de garantía.

II. EXPLOSIÓN DE PARTES

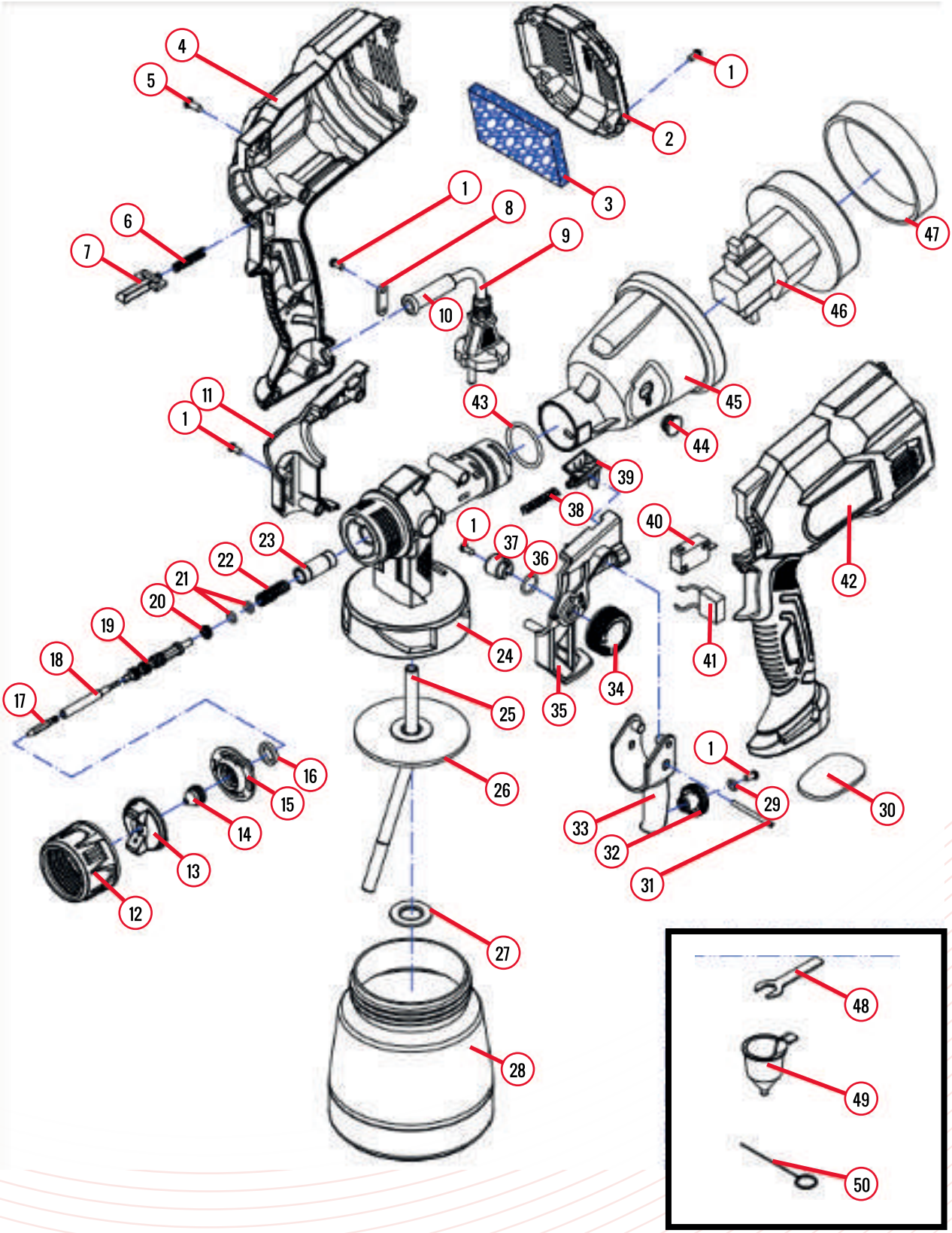

No.	Descripción
1	Tornillo ST2.9*10
2	Cubierta trasera
3	Filtro de algodón
4	Cubierta lateral derecha
5	Tornillo ST3.5*10
6	Resorte del émbolo
7	Interruptor del émbolo
8	Disco de tensión
9	Cable
10	Funda del cable
11	Cubierta de gatillo derecha
12	Tuerca para boquilla
13	Válvula spray
14	Boquilla
15	Carcaza boquilla
16	Sello de la boquilla
17	Aguja
18	Inserto aguja
19	Asiento aguja
20	Sello aguja
21	O-ring
22	Resorte aguja
23	Base aguja
24	Pistola
25	Tubo de succión
26	Anillo recipiente
27	Arandela tubo de succión
28	Recipiente
29	Empaque gatillo
30	Almohadilla
31	Perno
32	Perilla de ajuste volumen de pintura
33	Gatillo
34	Perilla de ajuste patrón de rocío
35	Cubierta de gatillo izquierda

No.	Descripción
36	O-ring
37	Círculo de atomización
38	Resorte de ventilación
39	Pestillo de bloqueo
40	Microswitch
41	Capacitor
42	Cubierta lateral izquierda
43	Anillo de pistola
44	Tapón
45	Cubierta de motor
46	Motor
47	Anillo amortiguador
48	Llave 4mm
49	Embudo
50	Pin

III. APLICACIONES:

La pistola eléctrica para pintar **DOGOTULS**® JN2003 es ideal para pintar muebles, bardas, puertas, ventanas, paredes, techos, entre otros.

IV. INSTRUCCIONES DE USO:

El primer paso para usar la pistola eléctrica para pintar **DOGOTULS**® JN2003 es la preparación de los materiales.
Consulte la tabla e lustración de adelgazamiento que se muestra a continuación

Tiempo de vaciado copa de viscocidad

MATERIAL: JN2003	
Esmalte de aceite	25 - 60s
Sellador claro	No requiere adelgasarse
Poliuretano	No requiere adelgasarse
Barnis	20-60s
Laca	25-35s
Acabadosautomotrices	20-40s
Latex	45-90s

1) Gire el contenedor en sentido contrario a las manecillas del reloj.

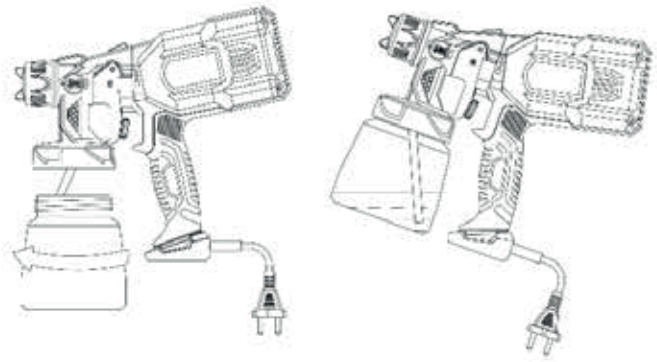

2) Ajuste el tubo de succión según corresponda:

TUBO DE SUCCIÓN

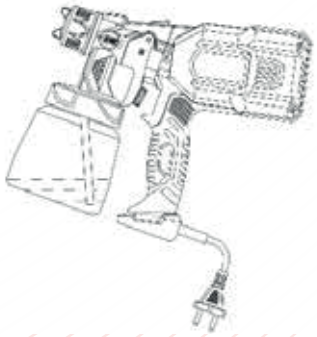

a) Si se rocía hacia arriba, entonces el tubo de succión debe estar orientado hacia la parte trasera de la pistola.

b) Si se rocía hacia abajo, entonces el tubo de succión debe estar orientado hacia la parte frontal de la pistola.

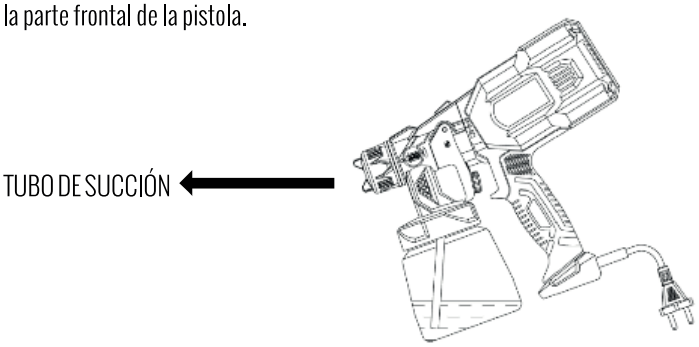

3) Vierta la pintura en el contenedor, asegúrese de no exceder 800ml.

4) Remueva el motor:

a) Sostenga la pistola y presione el pestillo en la dirección que indica la fleche.

b) Al mismo tiempo sostenga el motor y gírelo 90° en sentido contrario a las manecillas del reloj.

c) Jale el motor para removerlo de la pistola

5) Conecte el motor a la pistola:

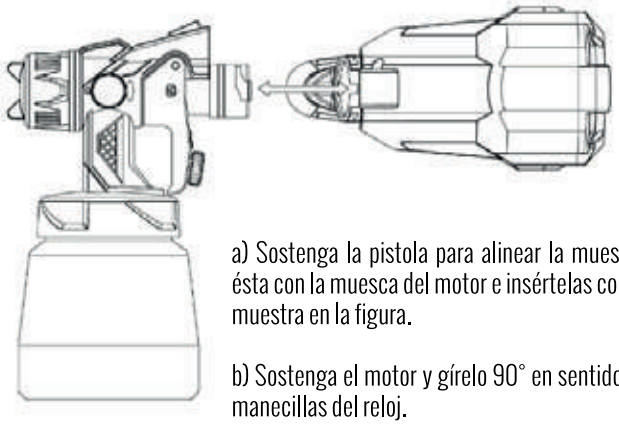

a) Sostenga la pistola para alinear la muesca de ésta con la muesca del motor e insértelas como se muestra en la figura.

b) Sostenga el motor y gírelo 90° en sentido a las manecillas del reloj.

c) Cuando la pistola y el motor están alineados se activará el seguro.

6) Ajuste el tornillo de ajuste de volumen de pintura en base a su requerimiento:

a) Hacia la izquierda para reducir el volumen de pintura a aplicar, teniendo como resultado un recubrimiento de pintura más delgado

b) Hacia la derecha para incrementar el volumen de pintura, teniendo como resultado un recubrimiento de pintura más grueso.

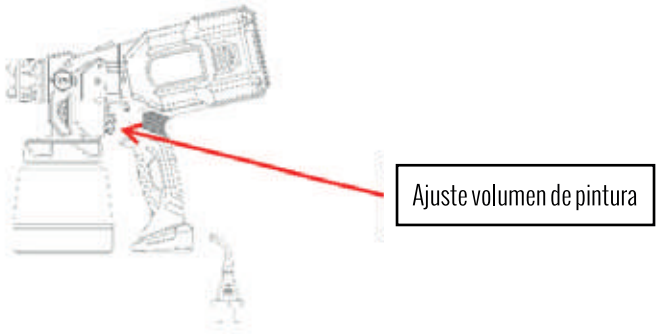

7) Ajuste del patrón de rocío. Ajuste la perilla de patrón de rocío de circular a elíptico.

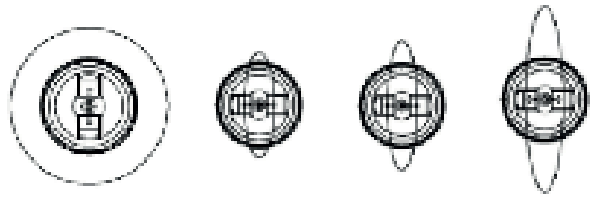

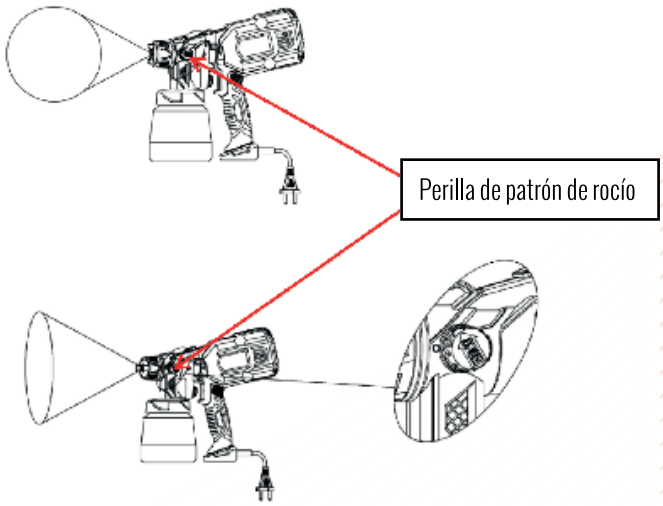

a) Girar la perilla en sentido contrario a las manecillas del reloj genera un patrón de rocío circular.

b) Girar la perilla en sentido de las manecillas del reloj incrementa el volumen de pintura rociada, así como el espesor del recubrimiento. También se genera un patrón de rocío elíptico.

Ajuste el patrón de rocío de acuerdo a sus necesidades, reduzca el desperdicio y ahorre material.

8) Ajuste del la posición de rocío

a) El patrón de rocío elíptico se puede ajustar girando la boquilla de horizontal a vertical

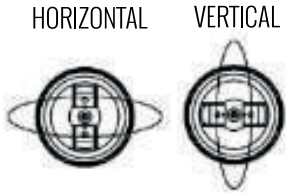

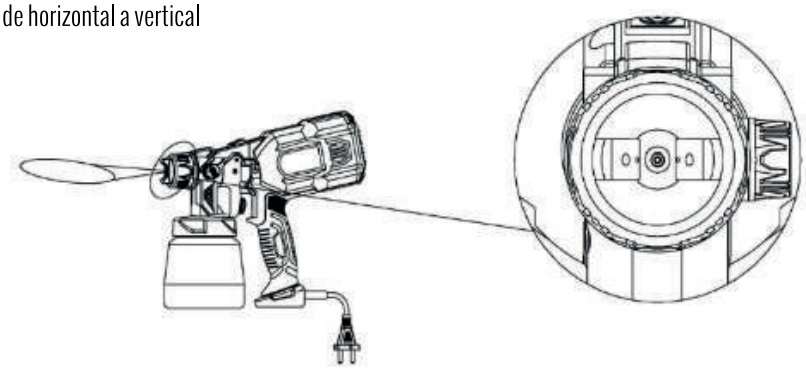

10) Conecte el enchufe, jale del gatillo y la pintura será rociada a través de la boquilla.

V. CÓMO ROCIAR ADECUADAMENTE:

Mantener la uniformidad de la pulverización

Correcto: ✓

Mantenga el trazo suave y a una velocidad constante

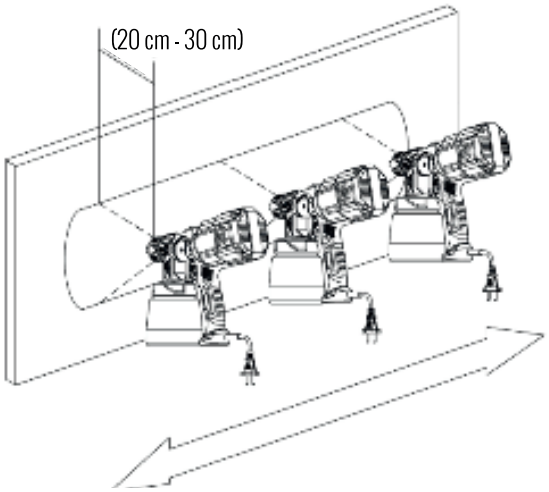

Incorrecto: ✗

No flexione la muñeca mientras rocía

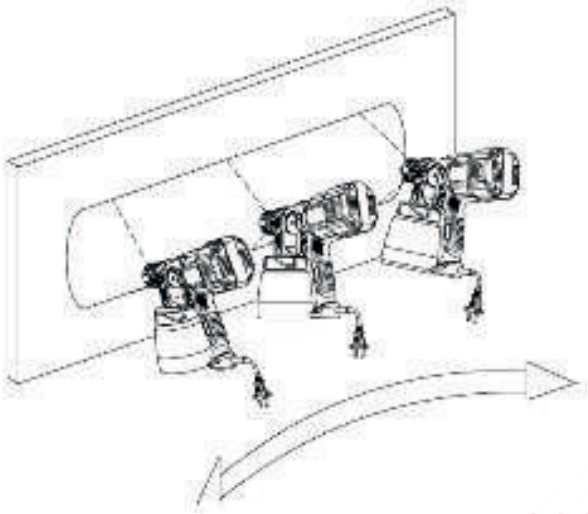

VI. REEMPLACE LA BOQUILLA Y LA AGUJA:

Al desmontar la boquilla, primero apriete el gatillo, luego presione y retire la boquilla.

a) Como se muestra en la figura, gire para quitar la aguja

b) Como se muestra en la figura, gire para instalar la aguja

VII. SOLUCIÓN DE PROBLEMAS:

PROBLEMA	POSIBLE CAUSA	POSIBLE SOLUCIÓN
A. Poco o ningún flujo de material	1. Boquilla obstruída 2. Tubo de succión obstruído 3. El ajuste de volumen de material está muy alto (perilla muy a la derecha) 4. Tubo de succión suelto 5. La pintura es muy viscosa 6. Pintura inconsistente 7. Contenedor suelto	1. Limpie la boquilla 2. Limpie el tubo de succión 3. Gire la perilla de ajuste de volumen de pintura a la izquierda 4. Inserte el tubo de succión 5. Revise la viscosidad de la pintura, adelgace si es necesario 6. Colar pintura 7. Apriete el contenedor
B. Fuga de material	1. Boquilla suelta 2. Boquilla desgastada 3. Sello de la boquilla desgastado 4. Acumulación de material en la boquilla	1. Apriete la boquilla 2. Reemplace la boquilla 3. Remplace el sello de la boquilla y/o la boquilla 4. Limpie la boquilla
C. La viscosidad de la pintura atomizada es muy alta	1. La pintura es muy viscosa 2. El flujo de pintura es alto 3. Boquilla tapada 4. Poca presión en el contenedor	1. Adelgazar 2. Ajustar el flujo de pintura 3. Limpiar la boquilla 4. Apriete el contenedor
D. Fluctuación en el chorro de la boquilla	1. La pintura en el contenedor se estás agotando 2. La pintura es muy viscosa	1. Rellene con más pintura 2. Revisar viscosidad de la pintura. Adelgazar si es necesario
E. La pintura rociada fluye hacia abajo o se desvía	1. Se está aplicando mucha pintura	1. Ajuste el volumen de pintura o mueva más rápidamente la pistola
F. Demasiado material rociado en el área de trabajo	1.La pistola está muy lejos del objeto a pintar 2. Se está aplicando mucho material	1. Acerque la pistola al objeto a pintar 2. Ajuste el volumen de pintura
G. El rocío es muy ligero y/o con mancha	1. Se está moviendo muy rápido la pistola	1. Ajuste el volumen de pintura y/o mueva la pistola más despacio
H. Se genera una nube de pintura	1. La pistola está muy cerca del objeto a pintar	1. Aleje la pistola del objeto a pintar y/o ajuste el volumen de pintura

VIII. ¡ADVERTENCIA!

1. Mantenga su lugar de trabajo limpio y ordenado. Nunca utilice la pistola en áreas peligrosas y/o que contengan líquidos o gases inflamables o polvo.

2. Utilice solamente pinturas, solventes u otros materiales con punto de inflamación de 22°C o superior.

3. Nunca apunte la pistola a personas o animales. En caso de lesión busque atención médica de inmediato.

4. Siempre lea las instrucciones de adelgazamiento del fabricante de pintura antes de utilizar esta pistola.

5. Debe limpiar la pistola minuciosamente después de cada uso.

6. No tire del cable de alimentación para mover esta herramienta.